# 臺中市大里地政事務所第二課建物第一次測量、建物複丈標準作業流程圖

類別: 測量　編號 108、109、110、112

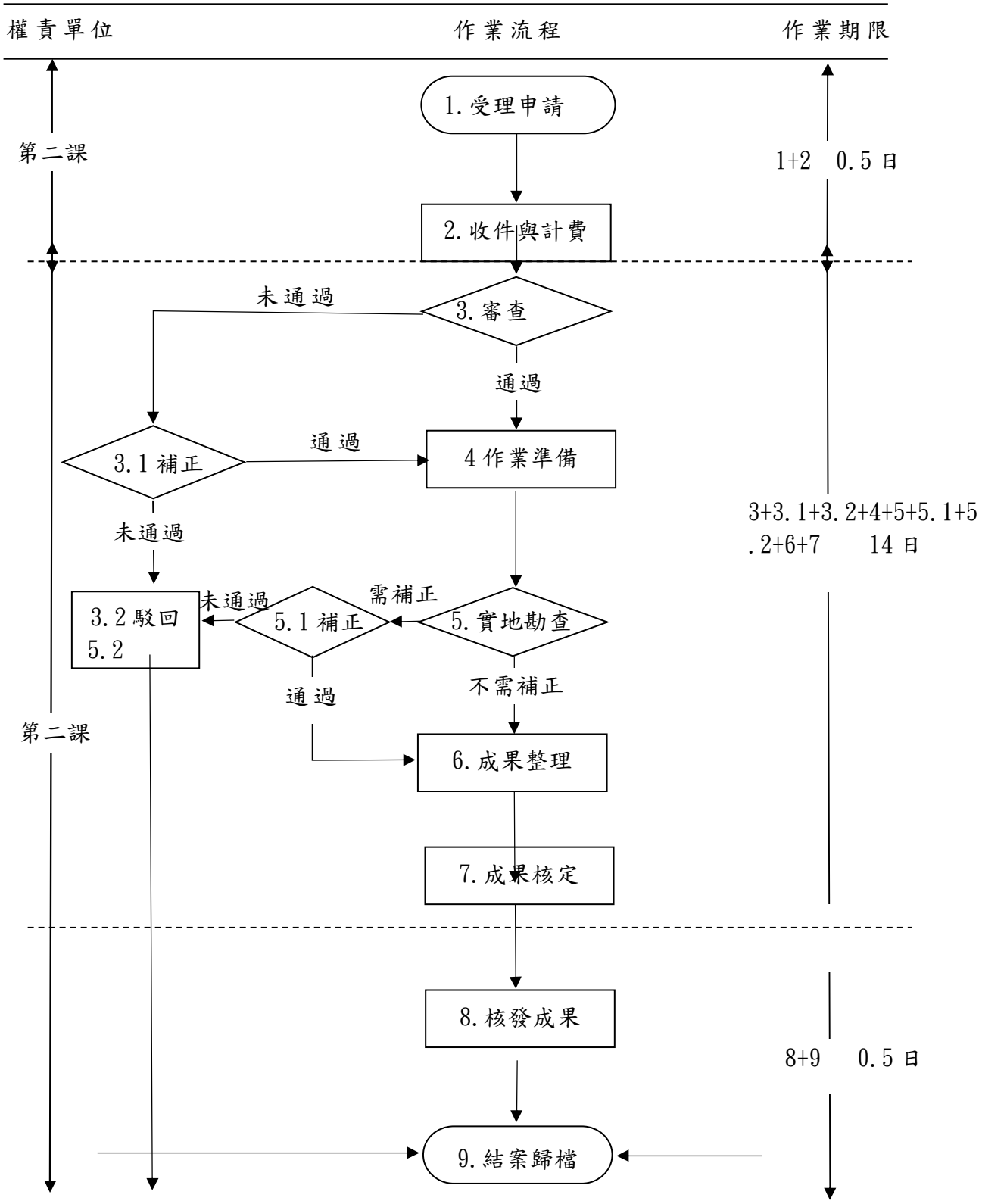


總處理時限：15 日